# Pilotage de la charge *ParkPilot PRO*

## Pour application tertiaire

NOUVEAU MICHAUD NOUVEAU

**Kit modulaire de mesure**
(GE049)

### LES + TECHNIQUES

- **Pilotage des points de charge en fonction de la puissance restante disponible**
- **Solution universelle compatible avec toutes les bornes du marché*.**
- **La mesure peut s'installer sans coupure sur des câbles transitant jusqu'à 400 A.**
- **Pilotage par phase.**
- **Optimisation de la puissance maxi de l'abonnement.**

**Kit modulaire de commande**
(GE054)

## UTILISATION

Ces kits sont destinés à permettre le pilotage des points de charge dans une installation tertiaire.
Le système est constitué de :
- un kit de mesure qui s'installe au niveau de l'arrivée de puissance des locaux,
- un kit de commande dont le rôle est de permettre le respect à chaque instant d'une consigne de puissance donnée au niveau du kit de mesure ⇨ il permet d'utiliser l'abonnement électrique du site au maximum de ses capacités sans jamais le dépasser.

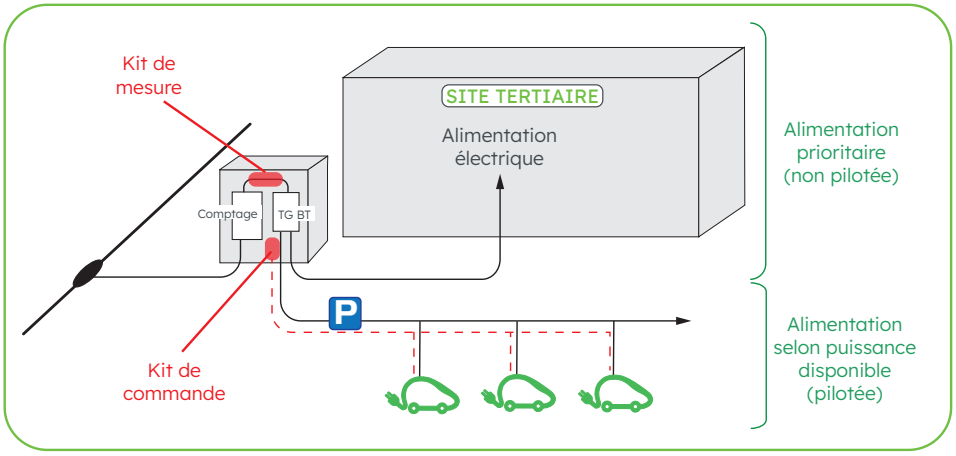


## DESCRIPTION

Le kit de mesure est constitué de :
> 1 boîtier modulaire, largeur 4 modules des tiné au paramétrage,
> 1 convertisseur USB,
> 3 capteurs de courant à effet Hall (1 par phase),
> 1 clé USB contenant les logiciels de paramétrage.

Le kit de commande est constitué de :
> 1 boîtier largeur 310 mm montable sur rail DIN,
> 1 module de communication destiné au paramétrage.

Le kit de commande permet de piloter de façon différenciée jusqu'à 24 grappes de points de charge.

La liaison entre le kit de commande et les points de charge est réalisée grâce à un câblage filaire (la commande étant effectuée par des contacts secs).

Les ordres de pilotage peuvent être d'abaissement (= *Réduction de la puissance de charge*) ou d'effacement (= *Coupure durant une durée paramétrable*).

Le système gère les ordres envoyés aux points de charge de façon à ce qu'ils soient équitablement répartis sur les différents véhicules.

Pour des applications spécifiques, le système accepte une distance entre le kit de mesure et le kit de commande allant jusqu'à 100 m.

** Sous réserve qu'elles disposent d'un contact sec permettant de recevoir des ordres de délestage*

PARK'ELEC

## DIMENSIONS

**Kit de mesure**

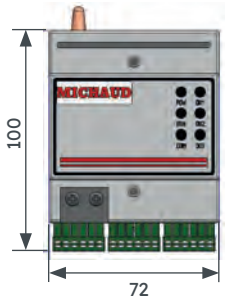


Boite de mesure

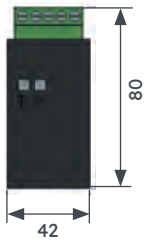


Convertisseur USB

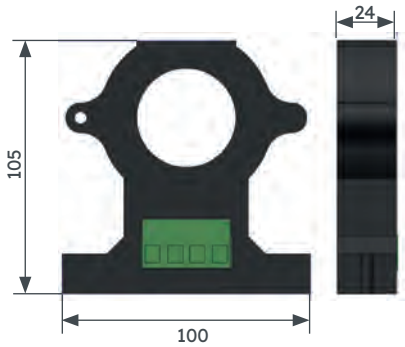


Capteur à effet Hall

**Kit de commande**

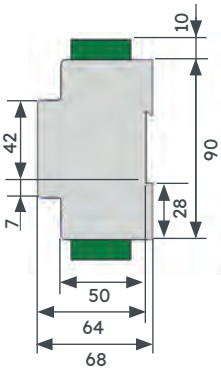


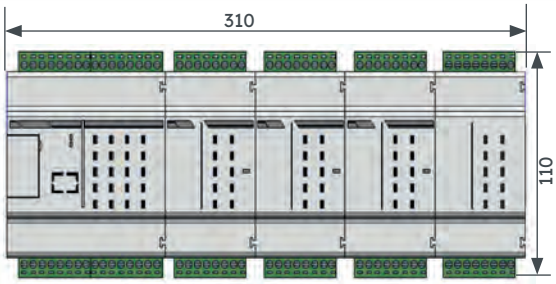


Boite de pilotage

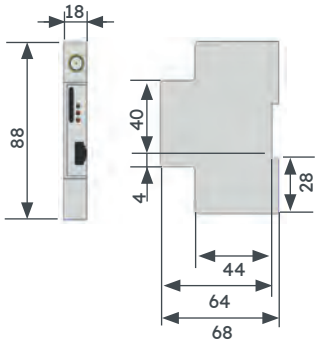


Module de communication

## RÉFÉRENCES

| Code | Désignation | Nomenclature Enedis | Unité de vente |
|---|---|---|---|
| **GE049** | Kit modulaire de mesure ParkPilot pour Rail Din | - | 1 |
| **GE054** | Kit modulaire de commande ParkPilot pour Rail Din | - | 1 |

## ACCESSOIRES

### Kit 3 capteurs ParkPilot

Un kit de 3 capteurs supplémentaires est commercialisé sous la Réf. GE055.
Il peut être utilisé dans le cas où la mesure ne peut être réalisée en sortie du comptage général. Il est alors possible de l'effectuer en 2 points (1 sur le départ vers le site tertiaire et 1 sur le départ vers le parking), le système additionnant les 2 valeurs.

| Code | Désignation | Nomenclature Enedis | Unité de vente |
|---|---|---|---|
| **GE055** | Kit 3 capteurs ParkPilot | - | 1 |

### Module abaissement ParkPilot

Le kit d'abaissement est utilisé pour permettre de réaliser un abaissement de la puissance appelé sur les bornes de recharge ne disposant pas d'un contact sec dédié.

| Code | Désignation | Nomenclature Enedis | Unité de vente |
|---|---|---|---|
| **GE056** | Module d'abaissement système de pilotage ParkPilot | - | 1 |

## SUPERVISION PAR UN OPÉRATEUR

En option, la communication à un réseau téléphonique par carte SIM permet d'ajouter des fonctionnalités de supervision (*nous consulter*).