Référentiel
FT/RD/RESA/09/11/213

Dispositif de Terminaison Intérieure Optique (DTIo)

HOMOLOGUÉ orange

DTIo équipé

LES + TECHNIQUES

- **Capacité de 1 à 4 fibres optiques 900 um.**
- **Jusqu'à 4 raccords standards SC/APC Simplex.**
- **Rayon de courbure contrôlé : 15 mm mini.**
- **Arrivée du câble par tous les côtés et par l'arrière.**
- **Compact (L 80 x l 80 x H 28mm).**
- **Livré avec pgtails ou pré-câblé.**
- **Livré en carton dévidoir.**

DTIo précâblé

UTILISATION

Le dispositif de terminaison intérieure optique (DTIo) est une prise terminale pour les réseaux FTTH qui permet le raccordement de 1 à 4 fibres optiques 900 µm. Il sert de point d'interface entre le câble d'abonné et le cordon d'abonné.
Pouvant s'installer sur un rail DIN 35 mm dans un tableau de communication, sur un mur ou sur une boîte d'encastrement, la prise assure un maintien protégé des raccords.
Le DTIo permet un lovage de fibre sur 2 niveaux indépendants ainsi que le placement de protections thermo-rétractables.

DESCRIPTION

La prise se fixe sur un rail DIN 35 mm ou sur le mur.

Le DTIo est de couleur blanche.

La résistance à la traction sur le câble est de 5 daN et le rayon de courbure est 20 mm.

En version précâblé, le DTIo est livré dans une boîte carton faisant office de dérouleur pour le câble fibre optique.

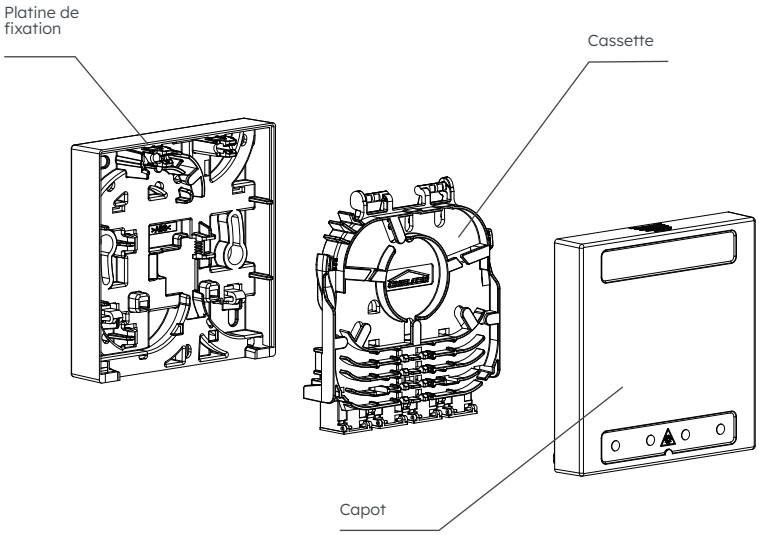

CARACTÉRISTIQUES DÉTAILLÉES

Selon les modèles :

> **DTIo équipé** :
- 1, 2 ou 4 raccords SC/APC,
- 1, 2 ou 4 pigtails SC/APC.

> **DTIo précâblé** :
- 1, 2 ou 4 raccords SC/APC,
- 1 câble 1, 2 ou 4 fibres optiques enroulé dans un dévidoir et pourvu à une extrémité de connecteurs SC/APC raccordés dans le DTIo.

RÉFÉRENCES

Code	Désignation	Unité de vente
DTIo équipé		
N220	Dispositif de Terminaison Int. Optique 1 FO équipé	1
N221	Dispositif de Terminaison Int. Optique 2 FO équipé	1
N222	Dispositif de Terminaison Int. Optique 4 FO équipé	1
DTIo précâblé Pour raccordement au PBO		
N223	DTIo 1 Fibre Optique câblé de longueur 20 mètres	1
N224	DTIo 2 Fibres Optiques câblé de longueur 20 mètres	
N225	DTIo 4 Fibres Optiques câblé de longueur 20 mètres	
N226	DTIo 1 Fibre Optique câblé de longueur 30 mètres	
N227	DTIo 2 Fibres Optiques câblé de longueur 30 mètres	
N228	DTIo 4 Fibres Optiques câblé de longueur 30 mètres	
N235	DTIo 1 Fibre Optique câblé de longueur 50 mètres	
N236	DTIo 2 Fibres Optique câblé de longueur 50 mètres	
N237	DTIo 4 Fibres Optiques câblé de longueur 50 mètres	